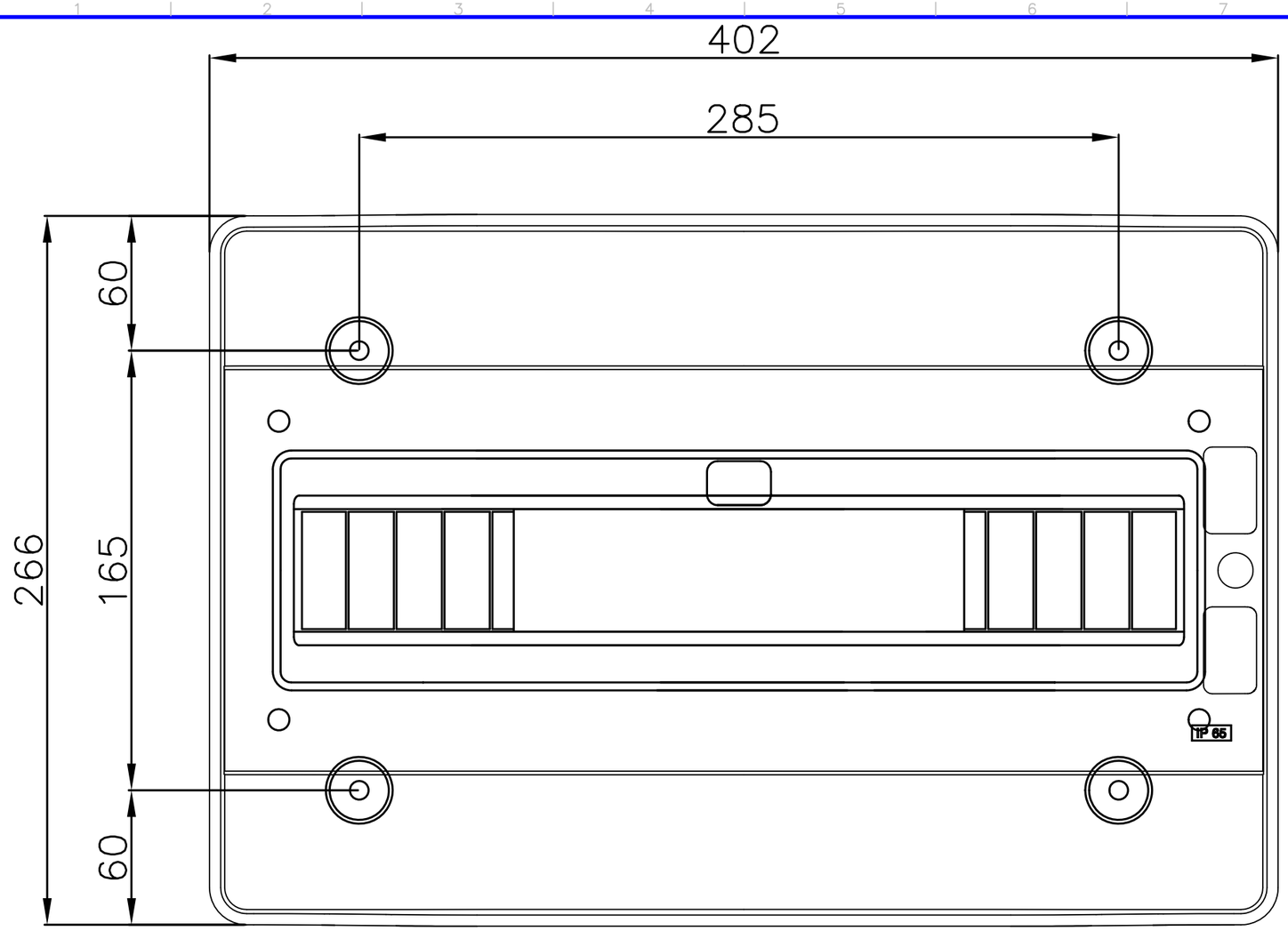

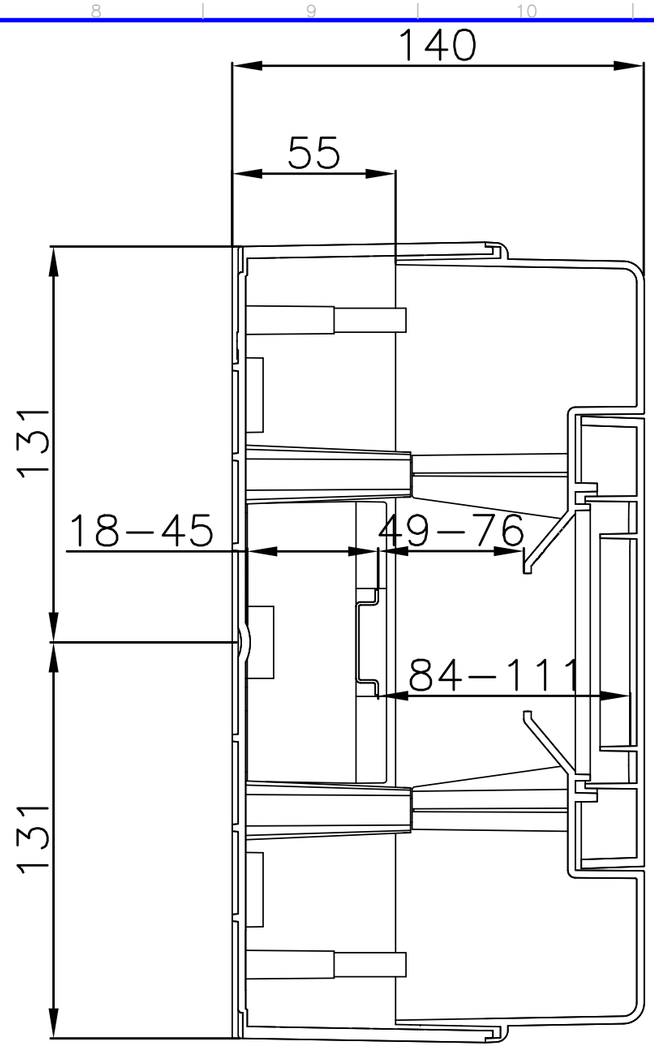

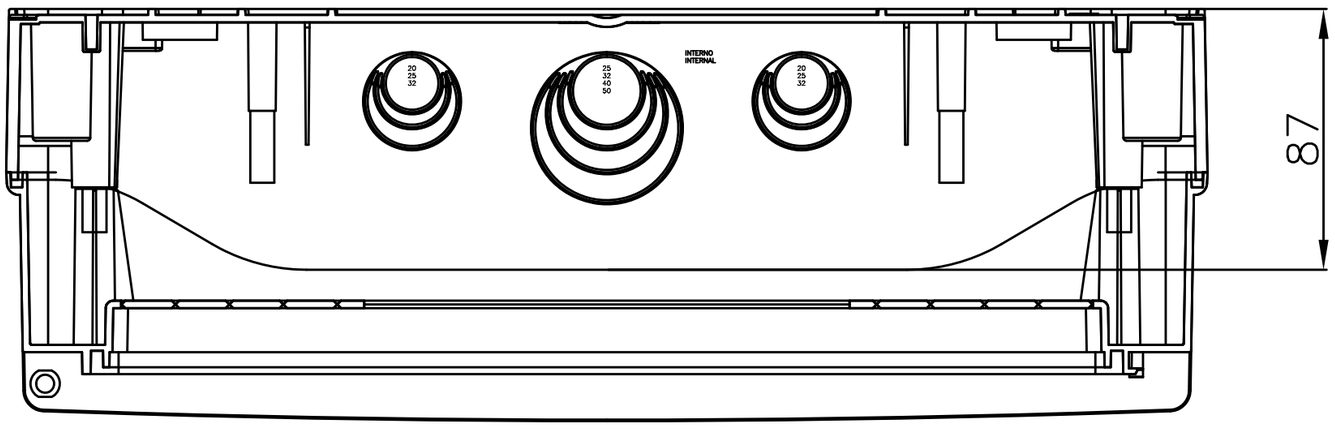

EC elettrocanali

DIMENSIONI IN mm – DISEGNO NON COSTRUTTIVO
DIMENSIONS IN mm – NON-CONTRACTUAL DRAWING

EM. Issue	DESCRIZIONE – Description	COMPIL. Drawn. up	VERIFIC. Chk'd	APPROV. App'd	DATA Date
1	Centralino stagno 18 moduli IP65	L.V.			08/09/2020

ELETTROCANALI S.p.a.
Via Gen. C.A. Dalla Chiesa, 18
Scanzorosciate (BG)

QUESTO DOCUMENTO NON PUO' ESSERE UTILIZZATO IN ALCUN MODO DA TERZI SENZA PREVENTIVA AUTORIZZAZIONE
This document cannot be used by others for any purpose, without prior written consent

CODICE IDENTIFICAZIONE
Code identification
COMM.–Job | C | S | T | N°

FOGLIO Sheet | EM. Issue

TITOLO – Title
EC62018
EC62018E

IMPIANTO – Plant | DATA – Date | SCALA GRAFICA – Graphic scale | RIF. CLIENTE – Client ref.